marmorino, s.l.

División aluminio

Asépticas, seguras y estables

Sistema PIVOTAN
Cómo es?

Sin bisagras visibles

PIVOTAN basa su funcionamiento en la eliminación de las bisagras, propias del sistema de giro tradicional. Las puertas PIVOTAN ocultan todo el sistema de giro.

Sin accidentes

Un sistema de herrajes diseñado para sustituir a las bisagras y una hoja de puerta de sección semicircular que gira acoplándose al galce, consiguen que la apertura y cierre de la puerta se realicen sin ofrecer el hueco de los sistemas convencionales evitando, de este modo, accidentes por atrapamiento.

Estables

El diseño de nuestro sistema de apertura se ha concebido para que la puerta vaya apoyada en el suelo (no colgada).
Incorporamos teflón sobre la superficie de giro, ofreciendo suavidad y durabilidad durante miles de repeticiones. Evitamos descolgamientos, desajustes, desgaste, chirridos y **minimizamos, con ello, costes de mantenimiento.**

Asepsia e higiene
Estabilidad dimensional

Los marcos, batientes y cantos de la hoja son de aluminio, material que no absorbe la humedad y que por tanto no sufre con la limpieza diaria, no se hincha o resquebraja, ni se degrada, impidiendo la anidación y desarrollo de gérmenes.

Tecnología

(sistema y tecnología patentados)

Esquema general

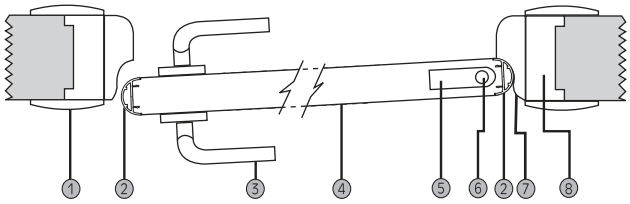

1 Tapajuntas o jambas en aluminio
2 Cantos de hoja PIVOTAN curvos en aluminio
3 Manivela
4 Hoja de la puerta
5 Herraje PIVOTAN
6 Eje de giro
7 Batiente PIVOTAN en aluminio
8 Premarco

Galces y herrajes

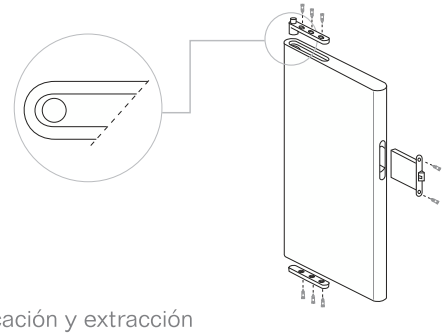

Componentes y despiece del sistema PIVOTAN.

Las puertas PIVOTAN se presentan en kit y su sistema de instalación es de block.

Colocación y extracción

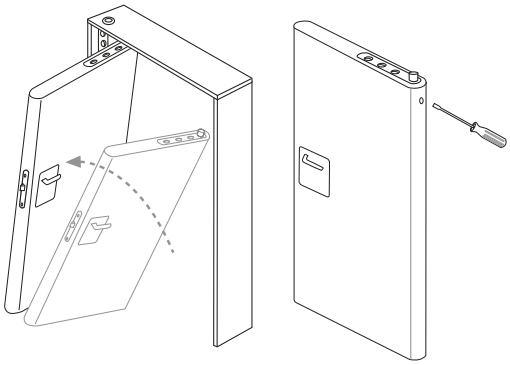

- Sencillez y rapidez en la introducción y extracción de la hoja. Para extraerla, con la ayuda de un pequeño destornillador, presionar el pivote de anclaje, a través de un pequeño orificio que se encuentra en el canto de la hoja.
- En cuanto a la colocación, se apoya la hoja en la semiesfera de teflón de la pala inferior haciendo coincidir los ensambles, y se desliza la hoja hacia su posición natural de forma que el pivote entra en su alojamiento y fija la hoja.

Materiales

PUERTA PIVOTAN MIXTA

ALUMINIO
- Material aséptico
- Posibilidad múltiples acabados
- Durabilidad y estabilidad
- Material altamente decorativo

TABLERO CONTRACHAPADO DE CHOPO
- Mayor estabilidad dimensional que el resto de maderas (no tuerce)
- Menor coheficiente de hinchamiento en condiciones de humedad que otras maderas
- Excelente soporte para el laminado plástico
- Óptimo comportamiento termoacústico
- Procedencia de plantaciones cíclicas controladas **(PEFC certificación forestal)**

BATIENTES

Batientes de aluminio.
- Batientes laterales curvos
- Batiente superior recto

Los batientes son telescópicos.
Extensibles desde 9 hasta 15cm. de espesor de muro.

Burlete de estanqueidad de caucho (EPDM) en todo el perímetro.

TAPAJUNTAS O JAMBAS DE ALUMINIO

Los tapajuntas de 8cm de ancho, en aluminio, van ensamblados a los batientes mediante clipaje, con **junta de caucho (EPDM) trasera** adaptable a irregularidades de la pared.

Burlete de estanqueidad de caucho (EPDM) en todo el perímetro anterior adaptable a posibles irregularidades de la pared.

HOJA

Tablero contrachapado de chopo, o tablero fenólico, revestido en laminado plástico de alta presión (de 0,8 ó de 2 mm).

Grosor de la hoja: 40mm.
Cantos de la hoja: curvos en aluminio.
Picaporte: imantado con frontal curvo.

Burlete de estanqueidad de caucho (EPDM)

Acabados

Del aluminio:
Lacado en RAL según elección, lacado en blanco, anodizado en plata mate, acero mate, plata grata repulida, acero gratado pulido e imitación madera.

De la hoja:
Laminado plástico mate, alto brillo, lacados sobre RAL y chapadas en madera natural.

Ventajas adicionales

DURABILIDAD Y FIABLILIDAD

SIN MEDIDAS ESTANDAR
Adaptamos la fabricación de la puerta a las necesidades del proyecto

MATERIALES ASÉPTICOS Y ESTABLES
Tanto el aluminio, como el tablero de chopo o el tablero fenólico, son materiales muy estables, de mucha fiabilidad y bajo coste de mantenimiento.

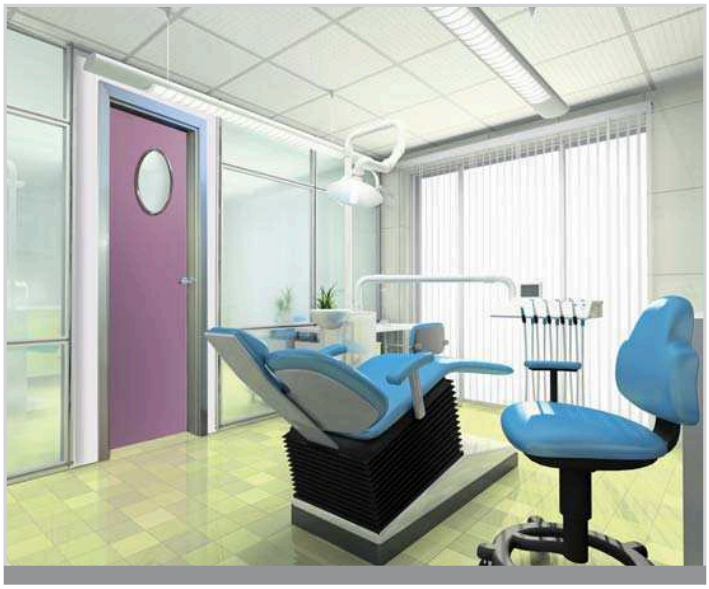

Aplicaciones

Centros hospitalarios ·
Centros de salud ·
Clínicas privadas y públicas ·
Clínicas odontológicas ·
Colegios, institutos y guarderías ·
Geriáticos ·
Polideportivos ·
Todo tipo de edificios públicos ·
En combinacion con formicas de alto · brillo, lacados y maderas se obtienen resultados vanguardista para viviendas, oficinas y espacios públicos singulares.

Calidad PIVOTAN

Procesos de control

Nuestras puertas se suministran totalmente mecanizadas con los herrajes PIVOTAN instalados y comprobados rigurosamente.

PIVOTAN cumple las siguientes especificaciones y normas:

- UNE/EN 1191, certificado de ensayos de AIDICO, resistencia a aperturas y cierres de 200.000 ciclos, con resultado C5 de alto rendimiento.
- UNE/EN 14600, certificado de ensayos de AIDICO, resistencia al fuego 30 minutos (RF-30). (Solamente para puertas que nos son solicitadas específicamente bajo la normativa RF-30).
- UNE 56871:94, certificado de ensayos de AIDIMA 1160/00/05/11, 14 Julio de 2000.
- UNE 56858:91 / UNE 5687:94 certificado de ensayos de AIDIMA 1504/03/06/11, 5 Agosto de 2003.
- UNE 56858:91 y UNE 56871:94 certificado de ensayos de AIDIMA 1504(1)/03/06/11, 8 Septiembre de 2003.

- Ensayos de aislamiento acústico en cámaras normalizadas.
  Informe de medidas referencia 09.0198.CA.0009

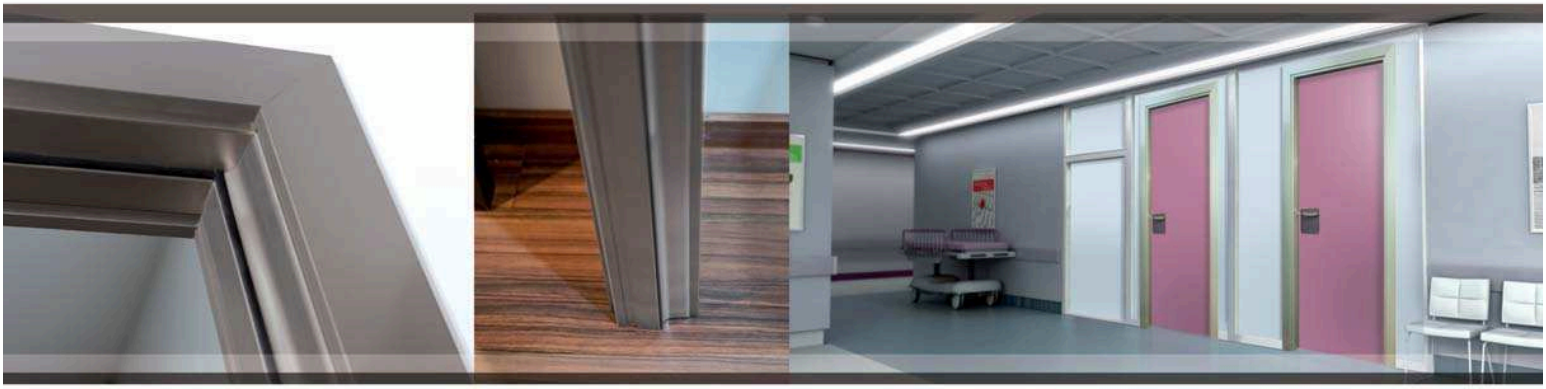

AIDICO
www.aidico.es

AIDIMA
INSTITUTO TECNOLÓGICO

Acusttel®